FASTRAC | UNIVERZÁLNÍ TRAKTORY

Max. výkon: 175–348 koní

Pocítíte rozdíl

Bez ohledu na oblast vašeho podnikání dosáhnete se stroji řad JCB Fastrac 4000 a 8000 významného zvýšení všestrannosti, produktivity, pohodlí, rychlosti a bezpečnosti.

JCB

BEZKONKURENČNÍ VŠESTRANNOST.

PRO KAŽDÉ POUŽITÍ EXISTUJE VHODNÝ STROJ FASTRAC. ŘADA 4000 NABÍZÍ OBRATNOST A VÝKON V KOMPAKTNÍM PROVEDENÍ, ŘADA 8000 DISPONUJE OBROVSKÝM VÝKONEM A BEZKONKURENČNÍ RYCHLOSTÍ.

Švýcarský nůž mezi traktory.

1 Stroje JCB Fastrac jsou ideální k celé řadě použití – od údržby silnic až po práci na letištích, úklid sněhu, práci v lese či na stavbách. Dosahují také nejlepší návratnosti investic.

2 Jsou vybaveny variátorovou převodovkou s šesti jízdními režimy a nabízejí mnoho možností konfigurace. Díky tomu můžete velmi přesně ovládat rychlost v celém rozsahu od 0 do 60 km/h u řady 4000, resp. od 0 do 70 km/h u řady 8000.

3 Jedinečné odpružení s automatickým vyrovnáváním zajišťuje bezkonkurenční výkon a pohodlí bez ohledu na počasí či terén. Náš systém inteligentně reaguje na jakoukoli zátěž či terén, udržuje stálou světlou výšku a zajišťuje stabilitu nářadí. To dělá ze strojů Fastrac ideální volbu pro přesnou práci s rozměrným nářadím.

Připraveny na jakoukoli práci.

4 Stroje JCB Fastrac 4000 mají k dispozici 6 míst pro připojení příslušenství: přední závěs, přední držák standardu DIN, přední úchyty nakladače, zadní plošina, zadní závěs a zadní tažné zařízení. Jedná se o ideální platformu pro všestrannou práci s příslušenstvím.

5 Abyste mohli vybrat nejefektivnější pohon pro jakékoli příslušenství, nabízíme až čtyři rychlosti zadního vývodového hřídele (540/540E/1000/1000E).

6 Stroje Fastrac mohou být vybaveny až šesti hydraulickými okruhy (až čtyři přední a až čtyři zadní). Široké možnosti hydrauliky: volitelné obnovení průtoku, snímání zátěže za připojením a prioritní řízení průtoku.

7 Volitelná přední a pracovní světla LED dokonale osvětlí vše okolo traktoru, jako by byl den.

VÝKON NA MÍRU.

KAŽDÉ PODNIKÁNÍ JE JINÉ. PROTO NABÍZÍME ŠIROKOU ŠKÁLU VOLITELNÝCH DOPLŇKŮ, POMOCÍ KTERÝCH SI MŮŽETE PŘIZPŮSOBIT STROJ FASTRAC SVÝM POTŘEBÁM. SE STROJI FASTRAC JSOU KOMPROMISY MINULOSTÍ.

Jakékoli příslušenství, jakékoli použití.

1 JCB Fastrac má jedinečnou zadní plošinu, která nabízí prostor pro odpojitelné příslušenství či dodatečnou zátěž. Může také sloužit jako úložný prostor. Nosnost plošiny je úžasných 4000 kg, což vám otevírá mnoho nových možností ke zvýšení produktivity.

2 Stroje řady Fastrac 4000 jsme navrhli pro co nejlepší využití předního příslušenství. Standardní součástí výbavy jsou proto předvrtané otvory v předních úchytech, držák standardu DIN lze namontovat na přední závěs nebo přímo na volitelný užitkový rám a je možné vybírat mezi středovým a vyoseným umístěním předního vývodového hřídele.

3 Volitelný systém JCB SCS (Systém kontroly stability) brání překlopení při práci s vysunutým těžkým nářadím, jako jsou například sekačky na rameni. Rozměrný hydraulický píst vyvažuje boční zátěž na přední nápravě, a tak zajišťuje stabilitu a vodorovnou pozici stroje.

1

2

2

3

Široké možnosti.

4 Vybavte svůj stroj řady Fastrac 4000 všestranným odpružením s automatickým vyrovnáváním, které zajistí špičkovou produktivitu. Pouhým stisknutím tlačítka můžete zvýšit světlou výšku nebo vypojit příslušenství připojovaná zespodu. Výměna je tak ve srovnání s konkurencí nejrychlejší a nejsnadnější.

5 Prostřednictvím dotykové obrazovky můžete nastavit výšku odpružení se zdvihem 150 mm a ručně zvýšit tuhost přední nebo zadní nápravy.

6 Další zvýšení všestrannosti přináší možnost umístit na zadní plošinu strojů Fastrac trubkový rám pro použití v zemědělství nebo ve službách. Tyto rámy jsou navrženy s ohledem na optimální rozložení hmotnosti na celý podvozek a představují stabilní platformu pro širokou škálu příslušenství.

7 Nabízíme širokou řadu kol a typů pneumatik. Vyberte si některý z průmyslových nebo zemědělských dezénů v různých velikostech pro dosažení maximální trakce a potřebné nosnosti pro jakékoli použití.

4

5

6

6

7

VYŠŠÍ PRODUKTIVITA.

VYŠŠÍ RYCHLOSTI PŘI PRÁCI I PŘESUNECH JSOU JEN ZAČÁTEK. PODÍVEJTE SE, JAK MOHOU STROJE FASTRAC ZMĚNIT VAŠE PODNIKÁNÍ.

1

Vysoký výkon.

1 Naše jedinečné stroje nabízejí špičkovou pracovní rychlost, nosnost, poloměr otáčení i cestovní rychlost. V celkovém součtu tak můžete ušetřit několik pracovních dnů ročně a těšit se z nízkých nákladů při vysoké produktivitě.

2 Spojením výkonných motorů s variátorovými převodovkami dosahujeme obrovských výkonů při jakékoli rychlosti. Maximální rychlost je přitom ohromujících 70 km/h.

3 Přídavné hydraulické okruhy jsou poháněny čerpadly s vysokým průtokem až 178 l/min u řady 8000 a až 148 l/min u řady 4000.

4 Ať už si vyberete kterýkoli stroj Fastrac, vždy získáte vylepšenou geometrii a vysokou nosnost tříbodového systému závěsu (8 000 kg u řady 4000 a 10 000 kg u řady 8000). Volitelný přední závěs navíc přidává nosnost 3 500 kg.

2

3

4

PEKASS LUKROM®

Vyšší kapacita, vyšší výkon.

4 Nové stroje řady Fastrac 4000 uvezou více nákladu. Maximální povolená hmotnost vozidla je až 14 tun (v závislosti na oblasti a konfiguraci) a nosnost zadní plošiny je 4000 kg.

5 Všechny stroje Fastrac jsou vybaveny prověřenými a hospodárnými motory AGCO Power. Motor řady 4000 o objemu 6,6 litru poskytuje výkon až 235 koní a točivý moment až 950 Nm, řada 8000 je vybavena motorem o objemu 8,4 litru s výkonem až 348 koní a točivým momentem až 1440 Nm.

6 Vývodové hřídele poskytují maximální výkon: až 195 koní u řady 4000 a až 310 koní u řady 8000.

7 Díky obrovským palivovým nádržím (390 litrů u řady 4000, 600 litrů u řady 8000) můžete strávit méně času přesuny a více času prací.

6

4

5

7

MAXIMÁLNÍ POHODLÍ.

JEDINÝ TRAKTOR S ODPRUŽENÍM VŠECH KOL. JE TO JEDNA Z DALŠÍCH FUNKCÍ, KTERÁ TENTO TRAKTOR ODLIŠUJE OD OSTATNÍCH.

Pohodlná obsluha.

1 Ve středu traktoru vysoko umístěná kabina a odpružení všech kol zajišťují bezkonkurenční pohodlí při jízdě. Dokud stroj Fastrac sami nevyzkoušíte, neuvěříte, jak pohodlná jízda s ním může být.

2 Nejnovější kabina JCB Command Plus je prostorná, ergonomická a praktická. Nabízí o 10 % více místa než nejprostornější kabiny konkurenčních traktorů a plnohodnotné sedadlo pro spolujezdce. to zajišťuje, že řidič i spolujezdec mohou cestovat pohodlně a bezpečně.

3 Pro maximální pohodlí a oporu si můžete vybírat z široké řady sedadel řidiče se vzduchovým odpružením včetně volitelného vyhřívaného sedadla nebo zvýšeného opěradla.

4 Pod sedadlem pro spolujezdce je k dispozici elektrická chladicí přihrádka na jídlo a nápoje. Sklápěcí opěradlo sedadla tvoří praktický plochý stolek pro přestávku na oběd.

Všechno je při ruce.

5 Kabina Command Plus poskytuje zvýšenou pozici řidiče, okna o celkové ploše 6,6 m^2 a širokoúhlá zrcátka zajišťující bezkonkurenční výhled do všech směrů.

6 Automatická klimatizace udržuje příjemnou teplotu a v brzkých ranních hodinách rychle osuší orosená okna. Otevřením zadních tříčtvrtečních oken dosáhnete přirozeného větrání a volitelné pevné střešní okno prosvětlí kabinu.

7 Na rozměrné polstrované loketní opěrce připevněné k sedadlu je umístěn joystick a nejčastěji používané ovládací prvky. Další přepínače jsou prakticky rozmístěny na sloupku kabiny po pravé ruce.

8 Sedadlo řidiče lze natočit až o 50 stupňů vpravo a 20 stupňů vlevo, takže lze pohodlně sledovat vzadu připevněné nebo vlečené vybavení.

RYCHLOST SPOJENÁ S BEZPEČÍM.

FASTRAC JE NEJRYCHLEJŠÍ SÉRIOVĚ VYRÁBĚNÝ TRAKTOR NA SVĚTĚ. TAKOVÝ VÝKON VYŽADUJE VELMI VYSOKOU ÚROVEŇ BEZPEČNOSTI. PROTO JSME VYUŽILI NEJMODERNĚJŠÍ TECHNOLOGIE, ABYCHOM Z TRAKTORU FASTRAC UDĚLALI NEJBEZPEČNĚJŠÍ TRAKTOR NA TRHU.

Bezpečnost je na prvním místě.

1 Výkonné hydraulické kotoučové brzdy chlazené vzduchem s kotouči o velkém průměru na všech čtyřech kolech splňují evropské normy pro nákladní vozidla. Brzdový systém Fastrac vykazuje až o 35 % nižší opotřebení než systémy konkurenčních traktorů.

2 Pokročilý systém ABS (Anti-Lock Braking System) společnosti JCB poskytuje optimální brzdný výkon a zachovává stabilitu a jistotu řízení ve všech podmínkách, na silnici i mimo ni. Součástí standardní výbavy je také připojení pro přívěs vybavené ABS.

3 Specializovaný podvozek a odpružení se stabilizátory na přední i zadní nápravě zajišťují vynikající jízdní vlastnosti a stabilitu při rychlých přesunech.

4 Bezpečnostní nastavení stroje Fastrac zajišťuje aktivaci brzd v případě ztráty tlaku. Parkovací kotoučová brzda na hnacím kardanu u výstupu z převodovky bezpečně podrží traktor a aktivuje vzduchové brzdy také na vlečeném vybavení.

5 Nabízíme také jedinečnou volitelnou sadu Road Performance, která zahrnuje systém kontroly trakce a funkce pro zastavení či rozjezd ve svahu.

6

Fastrac řady 4000.

6 Rovnoměrné rozložení hmotnosti a kola o stejném průměru zajišťují vynikající ovladatelnost.

7 Pokročilé hydraulické odpružení s dvojčinnými tlumiči vpředu i vzadu nabízí bezkonkurenční stabilitu a pohodlí. Také umožňuje ruční nastavení světlé výšky a tuhosti odpružení.

Brzdový systém založený na brzdových systémech pro nákladní automobily vybavený ABS umožňuje bezpečné přesuny na cestách rychlostí až 60 km/h.

Fastrac řady 8000.

8 Bezpečí při maximální rychlosti 70 km/h zajišťují pokročilé systémy řízení, brzd a plného odpružení.

9 Inovativní hydrostatický duální systém řízení společnosti JCB minimalizuje námahu obsluhy a současně splňuje mimořádné bezpečností normy pro vysokorychlostní traktory (nad 60 km/h).

Vinuté pružiny a tlumiče pérování na přední nápravě a jednočinné hydraulické odpružení zadní nápravy nabízejí vysokou míru pohodlí a stabilitu na jakémkoli povrchu.

7

8

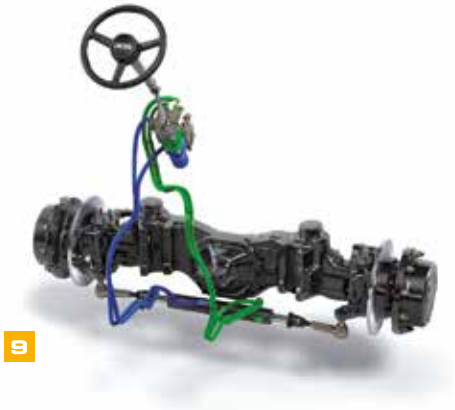

9

SKVĚLE OVLADATELNÉ.

STROJE FASTRAC 4000 JSOU NYNÍ LÉPE OVLADATELNÉ NEŽ KDY DŘÍVE. JEDINEČNÝ SYSTÉM ŘÍZENÍ VŠECH ČTYŘ KOL POMÁHÁ STROJŮM ŘADY FASTRAC 4000 DOSÁHNOUT BEZKONKURENČNÍ OBRATNOSTI.

3

Výkonné a obratné.

1 Díky kompaktnímu a úzkému podvozku zatáčejí stroje řady Fastrac 4000 lépe než kdy dříve. Také disponují dokonale rovnoměrným rozložením hmotnosti a širokou nabídkou rozměrů kol a pneumatik.

2 Stroje řady 4000 mohou dosáhnout poloměru otáčení pouhých 9,8 m (v závislosti na pneumatikách). Součástí standardní výbavy je řízení všech čtyř kol s pěti režimy. Třípolohový přepínač umožňuje rychle přepínat mezi režimem řízení dvou kol (2WS), čtyř kol (4WS) a plně uživatelsky programovatelným nastavením.

3 S volitelnou funkcí Rapid Steer je otáčení ještě rychlejší a méně únavné. Tato funkce snižuje počet otáček mezi dorazy o 50 % a jako práh pro její aktivaci a deaktivaci lze nastavit libovolnou rychlost.

1

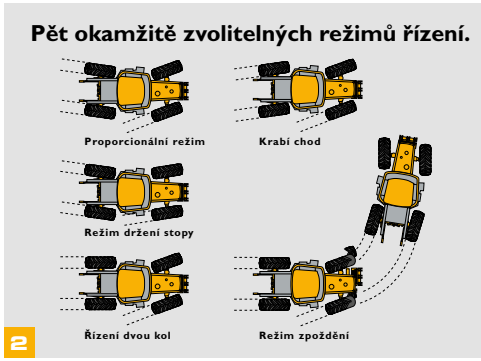

2

3

PŘESNOST BEZ NÁMAHY.

TRAKTORY FASTRAC NABÍZEJÍ VYSOKÝ UŽITNÝ VÝKON. NAVRHLI JSME TYTO STROJE TAK, ABY BYLO JEJICH OVLÁDÁNÍ INTUITIVNÍ A VELMI PŘESNÉ.

Snadné ovládání.

1 Výhled může u velkých strojů představovat problém. Stroje Fastrac ale se svou kabinou Command Plus umístěnou uprostřed, promyšlenou pozicí řidiče a širokoúhlými zrcátky ve standardní výbavě udávají trend.

2 Plné odpružení se stará o pohodlí obsluhy a stabilitu stroje bez ohledu na rychlost a povrch. Vždy tak lze dosáhnout přesné kontroly nad pozicí příslušenství.

3 Všechny stroje Fastrac jsou nyní ve standardní výbavě osazeny prověřenou variátorovou převodovkou. Plynulé zrychlení v celém rozsahu od 0 do 60 km/h (resp. 70 km/h) a dokonale přesná kontrola rychlosti i otáček motoru umožňují snadné vykonávání úkolů vyžadujících přesnost.

SILNICE A TECHNICKÉ SLUŽBY.

STROJE FASTRAC VÁM SE SVÝM VŠESTRANNÝM PŘÍSLUŠENSTVÍM A VYSOKÝMI RYCHLOSTMI NA CESTÁCH POMÁHAJÍ MAXIMALIZOVAT PRODUKTIVITU V KAŽDÉM ROČNÍM OBDOBÍ.

1

Výkon po celý rok.

1 Příslušenství můžete umístit na několik pozic vpředu i vzadu. Ovládněte všechna roční období: v létě můžete sekat trávníky a živé ploty, v zimě se můžete věnovat odklízení sněhu a posypu.

2 Špičková rychlost strojů Fastrac na cestách vám šetří čas i peníze. Díky vysokým rychlostem strávíte na přesunech mezi stanovištěmi méně času.

3 Naše variátorové převodovky s inteligentním tempomatem nabízejí plynulé zrychlení a výstupní výkon a pomáhají vám naplno využít výkon a točivý moment strojů Fastrac. Výběrem vhodného režimu převodovky pro každou činnost dosáhnete velmi vysoké přesnosti s jakýmkoli nářadím.

4 O bezpečí a splnění požadavků pro přesuny po silnicích nemusíte mít žádné obavy. Standardem jsou kotoučové brzdy a systém ABS, v rámci volitelné výbavy lze vybírat z celé řady speciálně navržených bezpečnostních prvků a můžete si také zvolit oranžovou karoserii.

2

3

4

ZIMNÍ ÚDRŽBA.

SE STROJI FASTRAC ZŮSTANETE V POHYBU I V NEJTVRDŠÍCH ZIMNÍCH PODMÍNKÁCH.

Pluhování v zimě.

1 Příslušenství lze umístit až na šest pozic, což zajišťuje nepřekonatelnou všestrannost a produktivitu. Můžete například současně využívat sněžný pluh a sypač soli připevněný na zadní plošině.

2 U strojů Fastrac si můžete vybrat mezi držákem standardu DIN připevněným k podvozku nebo k přednímu závěsu pro stabilní montáž sněžného pluhu a dalšího příslušenství. Vývodové hřídele s plným výkonem a hydraulika s vysokým průtokem zajišťují dostatečný výkon.

3 Pro účinnější boj proti nepřízni počasí jsou součástí volitelné výbavy ohřívače bloku motoru a převodovky, vyhřívané přední a zadní okno a vyhřívaná zrcátka.

4 Pohon všech čtyř kol strojů Fastrac zajišťuje skvělý záběr i v kluzkých zimních podmínkách. Pro ještě lepší záběr můžete využít zimní pneumatiky a volitelný systém kontroly trakce.

PRÁCE V LESE.

STROJE ŘADY FASTRAC DISPONUJÍ VÝKONEM A OVLADATELNOSTÍ PRO PRÁCI V LESE I RYCHLOSTÍ PRO JÍZDU PO CESTÁCH.

Výkon tam, kde je potřeba.

1 Až čtyři hydraulické okruhy vpředu a až pět okruhů vzadu zajišťuje všestrannost a dostatek výkonu pro jakoukoli činnost.

2 Kompaktní podvozek a řízení všech čtyř kol dělají ze strojů řady Fastrac 4000 nejobratnější traktory na světě, které jsou ideální na úzké lesní cesty i stísněné dvory.

3 Kabina Command Plus umístěná uprostřed s rozměrnými okny nabízí pohodlné pracovní prostředí a skvělý výhled do všech směrů. Dodatečnou ochranu zajišťuje volitelná konstrukce v souladu s normou FOPS.

4 Stroje řady JCB Fastrac 8000 jsou vybaveny vícerychlostním zadním vývodovým hřídelem s maximálním výkonem 310 koní. Elektrohydraulická řízená uzávěrka poskytuje plynulý náběh ideální pro velké drtičky dřeva.

PRÁCE NA STAVBĚ.

STROJE FASTRAC SPOJUJÍ RYCHLOST, NOSNOST A BEZPEČÍ A POSKYTUJÍ TAK VŠESTRANNÝ VÝKON PŘI JAKÉKOLI ČINNOSTI.

Maximální produktivita, minimální námaha.

1 Vysoká nosnost, nepřekonatelné schopnosti v terénu a výkonné brzdy vyhovující normám pro nákladní automobily – se stroji Fastrac není třeba dělat žádné kompromisy.

2 Bezpečnost za všech okolností je naší hlavní prioritou. Naše kabina Command Plus umístěná uprostřed s okny o celkové ploše 6,6 m^2 nabízí bezkonkurenční 360° výhled, díky kterému nepřehlédnete žádné překážky ani chodce.

3 Stroje Fastrac mohou při přesunech dosahovat rychlosti až 70 km/h, což zkracuje dobu potřebnou k vlečení přívěsů nebo cisteren mezi pracovišti. Zadní náprava umožňující měření rychlosti je součástí standardní výbavy.

4 Stroje řady Fastrac 4000 jsou také standardně vybaveny předvrtanými otvory umožňujícími montáž předního nakladače. Volitelná sada nakladače spolu s pokročilým odpružením, detekcí zátěže za připojením a střešním oknem dělají z těchto strojů ideální traktory pro nakládání.

LETIŠTĚ.

STROJE FASTRAC DOSAHUJÍ VYSOKÝCH STANDARDŮ PRODUKTIVITY A BEZPEČNOSTI PO CELÝ ROK BEZ OHLEDU NA ČINNOST A POČASÍ.

Výkon stoupá.

1 S výkonem až 348 koní a doplňkovým hydraulickým tokem až 178 l/min mohou stroje Fastrac pohánět celou řadu letního i zimního příslušenství, od sekaček a kartáčů až po sněžné pluhy a odmrazovače.

2 Brzdy s obrovskými kotouči na všech kolech, plné odpružení, systém ABS a skvěle ovladatelná převodovka dělají ze strojů JCB Fastrac nejbezpečnější traktory na světě.

3 Obsluha nových strojů řady Fastrac je snadnější než kdy dříve. Naše variátorové převodovky nabízejí ovládání rychlosti pomocí nožního pedálu, automatického tempomatu a ručně volitelných režimů. Díky tomu je snadné přesně nastavit libovolnou rychlost v celém rozsahu od 0 do 70 km/h.

4 Plně nezávislé odpružení, pneumatiky o velkém průměru a robustní pohon všech čtyř kol zajišťují, že stroje Fastrac mohou pracovat i tam, kde již konkurenční traktory nestačí.

HRDÁ TRADICE.

Zažijete a uvěříte.

V roce 2017 jsme oslavili 25. výročí výroby strojů Fastrac vyrobením 25 traktorů řady 4000 ve speciální edici.

Již od roku 1991 představují naše traktory špičku v návrhu traktorů. Dnešní stroje Fastrac se sice od svých předchůdců v mnohém liší, základní princip ale zůstává stejný: jedná se o jedinečnou kombinaci bezkonkurenční rychlosti, bezpečí, pohodlí, produktivity a všestrannosti.

Ke koupi stroje Fastrac nikdy nebyla vhodnější doba. Naše dvě řady pokrývají výkonnostní škálu od 160 do 335 koní (od 119 do 250 kW), máme tedy k dispozici vhodný model pro jakékoli požadavky.

MÉNĚ ÚDRŽBY, VÍCE PRÁCE.

STROJE ŘAD FASTRAC 4000 A 8000 JSOU NAVRŽENY PRO CO NEJDELŠÍ DOBU PROVOZU. PRAVIDELNÁ ÚDRŽBA JE SNADNÁ A PŘÍMOČARÁ.

Péče a údržba.

1 Údržba strojů Fastrac je snadná, což vede k jejich dlouhému a spolehlivému provozu. Příkladem mohou být vysoko vyklápěcí kapota motoru a vyjímatelná chladicí jednotka pro rychlé a snadné čištění systému chlazení.

2 Hladinu oleje můžete zkontrolovat, aniž byste zvedali kapotu. Ze stejné strany pak můžete doplnit palivo, aditivum (DEF) a olej do hydraulického systému.

3 Postranní dvířka umožňují snadný přístup k bateriím, izolátoru baterie a nádržím brzdové kapaliny.

4 Části předních i zadních vnějších kotoučových brzd jsou jednoduché a jejich výměna je rychlá a levná.

5 Pro maximální kontrolu nad náklady a bezstarostný provoz využijte servisní smlouvy prodejců JCB a rozšířenou záruku JCB PremierCover.

LIVELINK, PRACUJTE CHYTŘEJI.

JCB LIVELINK JE INOVATIVNÍ SOFTWAROVÝ SYSTÉM, KTERÝ UMOŽŇUJE VZDÁLENÉ SLEDOVÁNÍ A SPRÁVU STROJŮ – ONLINE, POMOCÍ E-MAILU NEBO MOBILNÍHO TELEFONU.

Produktivita a hospodárnost – informace o poloze stroje může pomoci zvýšit efektivitu vozového parku a možná můžete i dosáhnout nižších nákladů na pojištění díky vyšší úrovni zabezpečení, kterou LiveLink přináší.

** Poznámka: Dostupnost služby LiveLink vám sdělí váš místní prodejce*

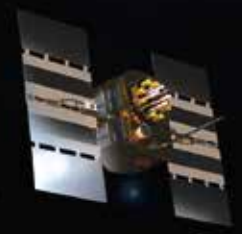

Výhody při údržbě – sledování přesné provozní doby, záznamů historie údržby, kritických upozornění stroje a servisních upozornění zlepšuje plánování údržby.

Bezpečnostní přínosy – upozornění na opuštění vymezené oblasti v reálném čase umožňuje vytvořit předem určené pracovní zóny a upozornění na porušení zón pohybu, které vás informují o neoprávněném použití vašich strojů. Informace o poloze umožňují bezpečné parkování strojů.

PŘIDANÁ HODNOTA.

CELOSVĚTOVÁ PODPORA ZÁKAZNÍKŮ JCB JE PRVOTŘÍDNÍ. COKOLI BUDETE POTŘEBOVAT, AŤ JSTE KDEKOLI, BUDEME K DISPOZICI A RYCHLE A EFEKTIVNĚ VÁM POMŮŽEME, ABYSTE MĚLI JISTOTU, ŽE VAŠE STROJE PRACUJÍ NA PLNÝ VÝKON.

1

2

1 Naše služby technické podpory poskytují ve dne i v noci okamžitý přístup k odborným znalostem výrobního závodu a naše finanční a pojišťovací týmy jsou vždy po ruce pro rychlé, flexibilní a konkurenceschopné cenové nabídky.

Služba JCB Assetcare nabízí komplexní rozšířené záruky a servisní smlouvy, ale také smlouvy pouze na údržbu nebo dohody o opravách a správě. Bez ohledu na to, pro jakou variantu se rozhodnete, naše servisní týmy po celém světě účtují konkurenční sazby za úkony a nabízejí nezávazné kalkulace, stejně jako rychlé a efektivní práce hrazené z pojistek.

2 Další ukázkou efektivity je celosvětová síť center náhradních dílů JCB, která s 16 regionálními základnami dokáže dodat kolem 95 % všech dílů kamkoli na světě do 24 hodin. Naše originální náhradní díly JCB jsou navrženy pro práci v dokonalé harmonii s vaším strojem tak, aby dosahoval optimálního výkonu a produktivity.

STATICKÉ ROZMĚRY 4160, 4190, 4220

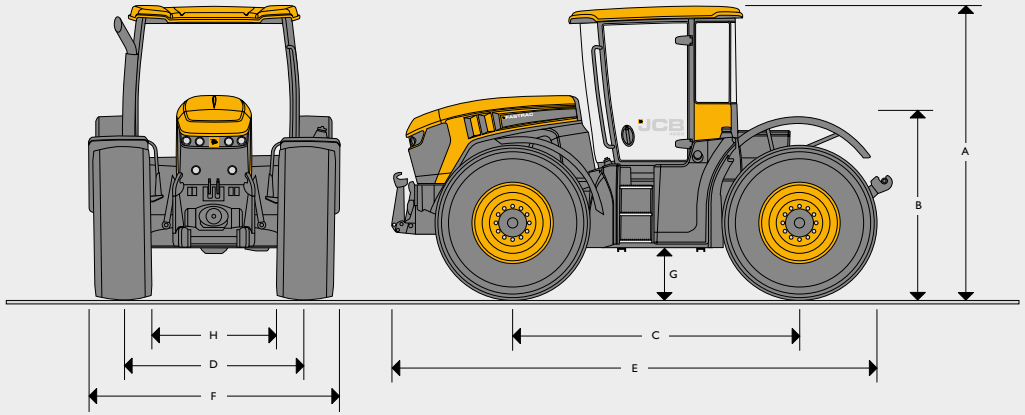

Pneumatiky			540/65 R34
A	Výška přes kabinu	m	3,00
B	Výška ke kapotě	m	1,67
C	Rozvor náprav	m	2,98
D	Šířka stopy	m	1,83/2,02 standardní, 1,93/1,78 při couvání
E	Celková délka	m	5,40
F	Celková šířka	m	2,55
G	Světlá výška	m	0,45
H	Šířka mezi pneumatikami	m	1,47

MOTOR

Model		4160	4190	4220
Jmenovitý výkon (97/68 EC)	koní (kW)	160 (119)	189 (141)	217 (162)
Max. výkon (97/68 EC)	koní (kW)	175 (130)	208 (155)	235 (175)
Max. točivý moment při 1450 ot./min.	Nm	750	850	950
Výrobce		AGCO Power		
Model		66AWF		
Vstřikování		Bosch CP4 common rail		
Počet válců		6		
Objem	l	6,6		
Vrtání	mm	108		
Zdvih	mm	120		
Chlazení		Vodní		
Čistič vzduchu		Suchý dělený čistič Powercore		
Sání		Přeplňovaný s mezichladičem		

ZAVĚŠENÍ KOL

Přední a zadní náprava: Hydropneumatické s automatickým vyrovnáváním.	Standardně 45mm jednočinné tlumiče. Volitelně 55mm dvojčinné tlumiče.

ELEKTRICKÉ ROZVODY

Systémové napětí	V	12
Výkon alternátoru	A	200
Kapacita akumulátorů	Ah	2 x 110

OBJEMY

Palivová nádrž	l	390
Hydraulická nádrž	l	130
Nádrž na aditivum	l	45

HYDRAULIKA

Ovládání zadního tříbodového závěsu	Elektronické nastavení výšky a hloubky, režimu tažení, rychlosti poklesu a maximálního zdvihu s podporou externí zdviže s možností sklápění.
Typ zadního tříbodového závěsu	Kategorie III: Rychlé připevnění nástrojů, horní propojení pro oka pístů.
Nosnost zadního tříbodového závěsu	6000, 7000 nebo 8000 kg (v závislosti na konfiguraci).
Ovládání volitelného předního tříbodového závěsu	Elektronické nastavení výšky a hloubky, rychlosti poklesu a maximálního zdvihu s podporou externí zdviže s možností sklápění.
Typ volitelného předního tříbodového závěsu	Kategorie II: Rychlé připevnění nástrojů, skládací rameno.
Nosnost volitelného předního tříbodového závěsu	3500 kg

PŘÍDAVNÝ HYDRAULICKÝ OKRUH

Max. průtok oleje při 2100 ot./min.	l/min.	148
Průtok na jeden přívod	l/min.	100
Provozní tlak	bar	210
Proporcionální ventily		Až 6 dvojčinných ventilů s řízením toku a času a možnostmi nepřetržitého čerpání a plovoucí polohy.
Standardní (zemědělská verze)		3 zadní proporcionální ventily s obnovením toku.
Volitelné (zemědělská verze)		3, 4 nebo 5 zadních proporcionálních ventilů, 0, 1 nebo 2 přední proporcionální ventily, obnovení toku, hydraulické propojení s detekcí zátěže, prioritní řízení toku.
Standardní (užitková verze)		2 přední a 3 zadní proporcionální ventily s obnovením toku.
Volitelné (užitková verze)		2 nebo 3 zadní proporcionální ventily. 2, 3 nebo 4 přední proporcionální ventily, obnovení toku, hydraulické propojení s detekcí zátěže, prioritní řízení toku.
Spřáhla		Luxusní provedení s rychlým připojení umožňující uvolnění pod tlakem.

VÝVODOVÝ HŘÍDEL

Typ zadního vývodového hřídele		4rychlostní vývodový hřídel s elektrohydraulickou řízenou uzávěrkou a elektrohydraulickým řazením rychlostí.		
Rychlosti zadního vývodového hřídele		540/1000/540E/1000E.		
Drážkování zadního vývodového hřídele		6 nebo 21 drážek při průměru 1⅜" (standardní), 6 nebo 20 drážek při průměru 1¾" (volitelný).		
Typ volitelného předního vývodového hřídele		1000 ot./min s elektrohydraulickou řízenou uzávěrkou. Centrální nebo posunutý výstup (užitková verze).		
Rychlost předního vývodového hřídele		1000 ot./min při 1900 ot. motoru za minutu.		
Drážkování předního vývodového hřídele		6 drážek při průměru 1⅜" nebo 1¾" (užitková varianta).		
Model		**4160**	**4190**	**4220**
Výkon vývodového hřídele	koní (kW)	140 (103)	169 (124)	195 (145)

NÁPRAVY	
Typ	Pevné s planetovými redukcemi na všech kolech.
Upevnění kol	10 šroubů na přední i zadní nápravě.
Pohon všech kol	Elektrohydraulický.
Diferenciály	Zadní náprava: elektrohydraulická řízená uzávěrka. Přední náprava: Bezprokluzový nebo Maxtrac (automatická uzávěrka).

ŘÍZENÍ	
Typ	**Standardní:** Hydrostatické řízení s pevným poměrem. **Volitelné:** Hydrostatické řízení připravené na systém GPS s technologií RapidSteer.
Řízení všech čtyř kol	Pokročilé řízení všech čtyř kol (4WS) reagující na rychlost s několika provozními režimy a automatickým ovládáním.
Min. poloměr otáčení (4WS)	9,8 m (540/65 R30).

BRZDY	
Typ	**4160:** Vnější kotoučové brzdy (standardně jednočelisťové, volitelně dvoučelisťové). **4190/4220:** Vnější kotoučové brzdy (standardně jednočelisťové, volitelně dvoučelisťové).
Činnost	Vzduchem chlazené hydraulické brzdy vyhovující normě EEC pro kamiony. Ve všech zemích je k dispozici systém ABS (v některých jako volitelná výbava). Volitelný funkce pro zastavení a rozjezd ve svahu pro traktory se systémem ABS je součástí systému kontroly trakce.
Brzdy přívěsu	Standardní vzduchové brzdy přívěsu se dvěma hadicemi. V závislosti na zemi mohou být k dispozici hydraulické nebo vzduchové brzdy s jednou hadicí. Vzduchová brzda přívěsu je automaticky ovládána parkovací brzdou traktoru. Standardní součástí volitelného systému ABS je 12V zásuvka pro systém ABS přívěsu.

PŘEVODOVKA	
Typ	Dvourozsahová převodovka s plynule měnitelným převodem a 6 provozními režimy.
Rychlosti	Režim krátkého dojezdu: 0–30 km/hod. Režim dlouhého dojezdu: 0–60 km/hod.

HMOTNOSTI VOZIDLA				
		Přední náprava	Zadní náprava	Celkem
Pouze vozidlo	kg	3845	3730	7575
+ pneumatiky 600/70 R30, přední závěs a přední vývodový hřídel	kg	4440	3900	8340
Maximální povolená hmotnost vozidla	kg	**Jednočelisťové brzdy:** 9 tun. **Dvoučelisťové brzdy:** 13/14 tun (v závislosti na pneumatikách).		

KOLA A PNEUMATIKY			
	Rozměr	Standardní šířka stopy (mm)	Šířka stopy při couvání (mm)
Zemědělský vzorek	540/65 R30	1930 / 2015	1830 / 1780
Zemědělský vzorek	540/65 R34	1830 / 2015	1930 / 1780
Zemědělský vzorek	600/70 R30	1830	1930
Zemědělský vzorek	710/60 R30	2000	–
Užitkový vzorek	500/70 R24	1785	2015
Užitkový vzorek	440/80 R30	1830	1930
Užitkový vzorek	540/65 R30	1830	1930

Blatníky vpředu se natáčejí, zadní jsou v pevné pozici. Všechny pneumatiky určeny pro rychlost 65 km/hod.

KABINA	**Standardní výbava:** Plně automatická klimatizace, sedačka se vzduchovým odpružením s řazením a pomocnými ovládacími prvky na loketní opěrce, barevná dotyková obrazovka zobrazující údaje o převodovce a umožňující nastavení, elektronické proporcionální ventily, filtrace (kategorie 2), přední a zadní stěrače s ostřikovači, přední sluneční clona, kompletní sada světel pro provoz na silnicích, zásuvky pro pomocná elektrická zařízení a snímače rychlosti, plnohodnotné sedadlo spolujezdce, bezpečnostní pásy pro řidiče i spolujezdce, osvětlení postranní konzoly, úzká přístrojová deska s podsvícením, úložný prostor, příprava na rádio s konektorem DIN a čtyřmi reproduktory. Přístup ke kabeláži skrz zadní okno, možnost nastavení výšky zadních blatníků, přepínače pro vývodový hřídel.
VOLITELNÁ VÝBAVA	**V závislosti na modelu a zemi:** 850kg přední závaží, 1000kg závaží na zadní plošinu, 20drážkový vývodový hřídel 1 1¾, 6drážkový vývodový hřídel 1 1¾, systém souvrať ové automatiky s radarem a sledováním výkonu, luxusní provedení sedadla, vyhřívané přední a zadní okno, elektricky vyhřívaná zrcátka s doplňkovými čočkami pro rozšíření zorného úhlu, doplňkový zvukový vstup, halogenová a LED pracovní světla, silniční světla LED, tlačítka pro ovládání vnějších zadních blatníků, 7pinová přední zásuvka napájení, 3pinová přední zásuvka napájení, vnitřní zpětné zrcátko, automatické stabilizátory zadního závěsu, mechanické nebo hydraulické horní propojení, elektrická chladicí přihrádka, kamera zadního příslušenství, střešní okno, zadní sluneční clona, rám pod zadní plošinu, kulový 110mm závěs na zadní plošinu.

PŘEHLED PRŮMYSLOVÉ VÝBAVY ŘADY 4000

- Užitková přední část podvozku s držákem standardu DIN nastavitelným v rozsahu 200 mm
- Vyosený přední vývodový hřídel
- Držáky standardu DIN typu B/3, F1-C/5 (montáž na užitkový podvozek) nebo na přední závěs
- Vpředu umístěné zásuvky se 7 piny (osvětlení) a 3 piny (napájení)
- Systém SCS (Stability Control System) na přední nápravě
- Trubkové rámy na zadní plošinu pro použití v zemědělství nebo ve službách
- 24" kola
- Pneumatiky Nokian s průmyslovým nebo zimním vzorkem
- Oranžová karoserie

STATICKÉ ROZMĚRY 8290, 8330

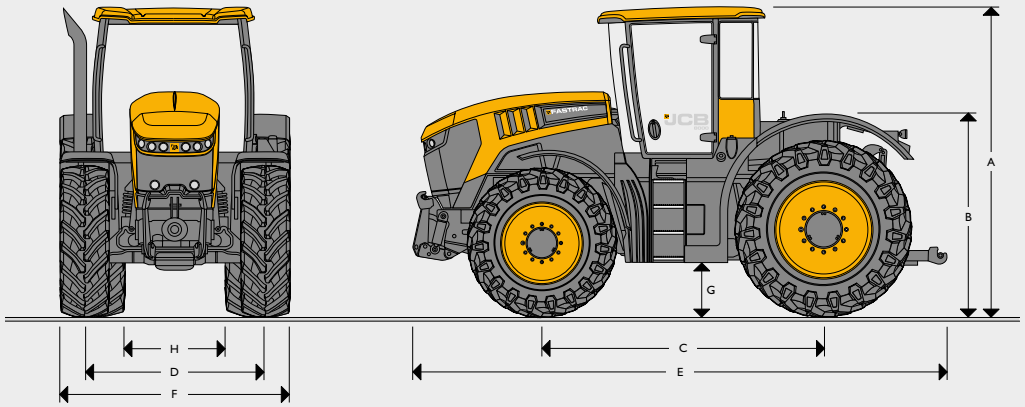

Pneumatiky			540/65 R34 + 710/70 R38
A	Výška přes kabinu	m	3,45
B	Výška přes kapotu	m	2,06
C	Rozvor náprav	m	3,13
D	Šířka stopy	m	2,03
E	Celková délka	m	5,65
F	Celková šířka	m	2,55
G	Světlá výška	m	0,60
H	Šířka mezi pneumatikami	m	1,1

MOTOR

Model		8290	8330
Jmenovitý výkon (97/68 EC)	koní (kW)	280 (209)	335 (250)
Max. výkon (97/68 EC)	koní (kW)	306 (228)	348 (260)
Točivý moment při 1500 ot./min	Nm	1310	1440
Výrobce		AGCO Power	
Model		84AWF	
Vstřikování		Bosch CP4 common rail	
Počet válců		6	
Objem	cm^3	8419	
Vrtání	mm	111	
Zdvih	mm	145	
Chlazení		Vodní	
Čistič vzduchu		Suchý dělený čistič Powercore	
Sání		Přeplňovaný s mezichladičem	

ZAVĚŠENÍ KOL

Přední náprava: Vinutá pružina s tlumičem. **Zadní náprava:** Standardně 45mm jednočinné tlumiče.

ELEKTRICKÉ ROZVODY

Systémové napětí	V	12
Výkon alternátoru	A	200
Kapacita akumulátorů	Ah	2 x 110 (2 x 950 cca)

OBJEMY

Palivová nádrž	l	600
Hydraulická nádrž	l	150
Nádrž na aditivum	l	60

HYDRAULIKA

Ovládání zadního tříbodového závěsu	Elektronické nastavení výšky a hloubky, režimu tažení, rychlosti poklesu a maximálního zdvihu s podporou externí zdviže s možností sklápění.
Typ zadního tříbodového závěsu	Kategorie III: Rychlé připevnění nástrojů, horní propojení pro oka pístů.
Nosnost zadního tříbodového závěsu	10 000 kg
Ovládání volitelného předního tříbodového závěsu	Elektronické nastavení výšky a hloubky, rychlosti poklesu a maximálního zdvihu s podporou externí zdviže s možností sklápění
Typ volitelného předního tříbodového závěsu	Kategorie II: Rychlé připevnění nástrojů, skládací rameno.
Nosnost volitelného předního tříbodového závěsu	3500 kg

PŘÍDAVNÝ HYDRAULICKÝ OKRUH

		Standardní	Volitelně
Max. průtok oleje při jmenovité rychlosti	l/min.	137	178
Průtok na jeden přívod	l/min.	100	140
Provozní tlak	bar	210	210
Proporcionální ventily		Elektronické 7polohové dvojčinné ventily s řízením toku a času a možnostmi nepřetržitého čerpání a plovoucí polohy a s nulovými úniky	
Standardní (zemědělská verze)		3 zadní proporcionální ventily	
Volitelné (zemědělská verze)		4 zadní proporcionální ventily, hydraulické propojení s detekcí zátěže, 1 nebo 2 přední proporcionální ventily, obnovení toku	
Spřáhla		Okruh pro rychlé uvolnění/přetečení připojený k nádrži (přední a zadní)	

VÝVODOVÝ HŘÍDEL

Typ zadního vývodového hřídele		Zcela nezávislý na přední nebo zadní části (přední část volitelná)	
Ovládání		Elektrohydraulické	
Rychlosti zadního vývodového hřídele		540 ot./min při 1570 ot./min motoru, 1000 ot./min při 1930 ot./min motoru	
Drážkování zadního vývodového hřídele		21 drážek při průměru 1" ⅜ + 20 drážek 1" ¾	
Typ volitelného zadního vývodového hřídele		6 drážek při průměru 1¾" (volitelně)	
Rychlost předního vývodového hřídele		1000 ot./min při 2030 ot./min motoru (volitelně)	
Drážkování předního vývodového hřídele		6 drážek při průměru 1⅜" (volitelně)	
Model		**8290**	**8330**
Výkon vývodového hřídele	koní (kW)	272 (203)	310 (231)

PEKASS LUKROM

NÁPRAVY	
Typ	Pevné s planetovými redukcemi na všech kolech.
Upevnění kol	10 šroubů na přední nápravě, 16 na zadní.
Pohon všech kol	Elektrohydraulický pohon všech kol.
Diferenciály	Zámek diferenciálu: přední a zadní elektrohydraulická řízená uzávěrka.

ŘÍZENÍ	
Typ	**Standardní:** Hydrostatický duální systém řízení s pevným poměrem. **Volitelný:** Hydrostatický duální systém řízení připravený na systém GPS s technologií Rapid Steer.
Sloupek	Sklopný a vysouvací

BRZDY	
Typ	Vnější kotoučové s dvojitými čelistmi a systémem ABS na všech čtyřech kolech.
Systém	Vzduchem chlazené hydraulické brzdy vyhovující normě EEC pro kamiony.
Parkovací brzdy	Nezávislý kotouč na výstupním hřídeli převodovky
Ovládání	Pružina s hydraulickým uvolněním, uvolnění tlaku vzduchu
Brzdy přívěsu	Vzduchové brzdy se dvěma hadicemi, hydraulické brzdy s jednou hadicí – automaticky je aktivuje ruční brzd traktoru, standardní součástí systému ABS je 12V zásuvka

PŘEVODOVKA	
Typ	Dvourozsahová převodovka s plynule měnitelným převodem a 6 provozními režimy.
Rychlosti (nízké)	0–40 km/hod.
Rychlosti (vysoké)	0–70 km/hod.

HMOTNOSTI VOZIDLA				
		Přední náprava	Zadní náprava	Celkem
Pouze vozidlo bez předního závěsu a FPTO	kg	5766	5323	11090
+540/65 R38 přední + 710/70 R38 zadní, přední závěs a FPTO	kg	6310	5485	11796
Maximální povolená hmotnost vozidla	kg	16000		

KOLA A PNEUMATIKY		
	Rozměr	Standardní šířka stopy v mm (palcích)
Zemědělský vzorek	540/65R38 + 650/75/R38	1990 (78) + 1834 (72)
Zemědělský vzorek	540/65R38 + 710/70R38	1990 (78) + 1834 (72)
Zemědělský vzorek	600/70R34 + 710/70R38	2000 (79) + 2000 (79)
Užitkový vzorek	440/80R34 + 650/65R38	1990 (78) + 1900 (74,8)
Zemědělský vzorek (v závislosti na oblasti)	650/65R34 + 900/50 R42	2208 (87) + 2016 (80)

Blatníky vpředu se natáčejí, zadní jsou v pevné pozici. Všechny pneumatiky určeny pro rychlost 65 nebo 70 km/hod.

KABINA	**Standardní výbava:** Plně automatické ovládání klimatizace, pneumaticky odpružené sedadlo s řazením a pomocnými ovládacími prvky na loketní opěrce, barevná dotyková obrazovka zobrazující údaje o převodovce a umožňující nastavení, elektronické proporcionální ventily, filtrace (kategorie 2), přední a zadní stěrače s ostřikovači, přední sluneční clona, kompletní sada světel pro provoz na silnicích, zásuvky pro pomocná elektrická zařízení a snímače rychlosti, plnohodnotné sedadlo spolujezdce, bezpečnostní pásy pro řidiče i spolujezdce, osvětlení postranní konzoly, úzká přístrojová deska s podsvícením, úložný prostor, příprava na rádio s konektorem DIN a čtyřmi reproduktory. Přístup ke kabeláži skrz zadní okno, možnost nastavení výšky zadních blatníků, přepínače pro vývodový hřídel.
VOLITELNÁ VÝBAVA	**V závislosti na modelu a zemi:** 850kg přední závaží, 700/900kg závaží na zadní plošinu, 6drážkový vývodový hřídel 1 1¾, systém souvrať ové automatiky s radarem a sledováním výkonu, luxusní provedení sedadla, vyhřívané přední a zadní okno, elektricky vyhřívaná zrcátka s doplňkovými čočkami pro rozšíření zorného úhlu, doplňkový zvukový vstup, halogenová a LED pracovní světla, tlačítka pro ovládání vnějších zadních blatníků, 7pinová přední zásuvka napájení, 3pinová přední zásuvka napájení, vnitřní zpětné zrcátko, automatické stabilizátory zadního závěsu, mechanické nebo hydraulické horní propojení, elektrická chladicí přihrádka, kamera zadního příslušenství, střešní okno, zadní sluneční clona.

ŘEŠENÍ FASTRAC PRO KAŽDÉ POUŽITÍ.

www.jcb-agro.cz

LUKROM®

LUKROM, spol. s r.o.
Lípa 81
763 11 Lípa
tel.: +420 602 188 123
e-mail: petr.sedlacek@lukrom.cz
www.lukrom.cz

PEKASS
zemědělská, komunální a silniční technika

PEKASS a.s.
Přátelství 987
104 00 Praha 10 – Uhříněves
tel.: +420 777 730 870
e-mail: lukas.kaspar@pekass.eu
www.pekass.eu

FASTRAC | UNIVERZÁLNÍ TRAKTORY
JCB Agriculture, Rocester, Staffordshire ST14 5JP.
Tel: +44 (0)1889 590312 E-mail: salesinfo@jcb.com
Nejaktuálnější informace o řadě těchto produktů stáhněte z webu: www.jcb.com

facebook.com/JCBAg @JCBAgriculture JCBAgriculture youtube.com/JCBAgriculture

JCB

©2014 JCB Sales. Všechna práva vyhrazena. Žádná část této publikace nesmí být reprodukována, uložena ve vyhledávacím systému ani přenášena v jakékoliv formě nebo jakýmikoli jinými prostředky, elektronicky, mechanicky, kopírováním ani jiným způsobem bez předchozího souhlasu společnosti JCB Sales. Všechny odkazy v této publikaci na provozní hmotnosti, rozměry, objemy a dalších měření výkonnosti jsou uvedeny pouze pro orientaci a mohou se lišit v závislosti na přesné specifikaci stroje. Nelze se proto jimi řídit ve vztahu k vhodnosti pro konkrétní použití. Podporu a informace vždy požadujte od svého prodejce techniky JCB. Společnost JCB si vyhrazuje právo specifikace bez oznámení změnit. Uvedené ilustrace a technické údaje mohou zahrnovat volitelné vybavení a příslušenství. Všechny obrázky byly správné v době tisku. Logo společnosti JCB je registrovanou ochrannou známkou společnosti J C Bamford Excavators Ltd.

9999/6025cs-CZ, 05/18, 1. vydání